FICHE TECHNIQUE VIBRATEUR ELECTRIQUE

VIBRATEUR TYPE: ITV-VR/3300 400 VOLTS TRIPHASES 100 Hz

ACBMV B. CASADIO VIBRATION
Z.I. Mi-Plaine
51 Rue Ampère
B.P. 31
69682 CHASSIEU CEDEX (FRANCE)
Tel.: 04 78 90 87 87 / Fax.: 04 78 90 87 88
Email: vibrateur@orange.fr
Internet: acbmv.com

4500-6000 TR/MIN
REF.: 600208A
GRANDEUR: AF68
Certifications: CE CESI LCIE PG

CARACTERISTIQUES MECANIQUES ET ELECTRIQUES

Réglages des masses (%)			Force centrifuge (kg)	Force centrifuge (kN)	Durée theorique des roulements (heures)
100			3300	32,3	3300
90			2970	29,07	4689
80			2640	25,84	6943
70			2310	22,61	10836
60			1980	19,38	18114
50			1650	16,15	33262
40			1320	12,92	69981
30			990	9,69	>100000
20			660	6,46	>100000
10			330	3,23	>100000

Tension alimentation (volts)	400
Phases:	triphasés
Fréquence (Hz)	100 Hz
Vitesse de rotation (tr/min)	6000
Puissance maxi (watt)	4000
Courant nominal (ampère)	7,2
IS/IR	5,1

DIMENSIONS ET ENCOMBREMENTS (mm)

Poids du vibrateur: 74 kg
Service continu temperature ambiente: -20°C à +40°C - Tropicalisation anti-moisissure - Protection mécanique: IP66 IK08 sec. IEC
Type de roulement: ROULEAU
Graissage LONG-LIFE avec graisse KLUEBER ISOFLEX NBU 15.
Quantité d'entretien après 1000 heures d'utilisation: 9g
Quantité max. par roulement remplacé: 16g
Fixation au moyen de 4 vis M22 - 7/8" qualité 8.8 au couple de serrage (kgm - ft/lb): 56 - 411
Diamètre du cable d'alimentation de 9 à 16 mm - Presse étoupe: M25x1.5
Espace pour entretien: 147 mm

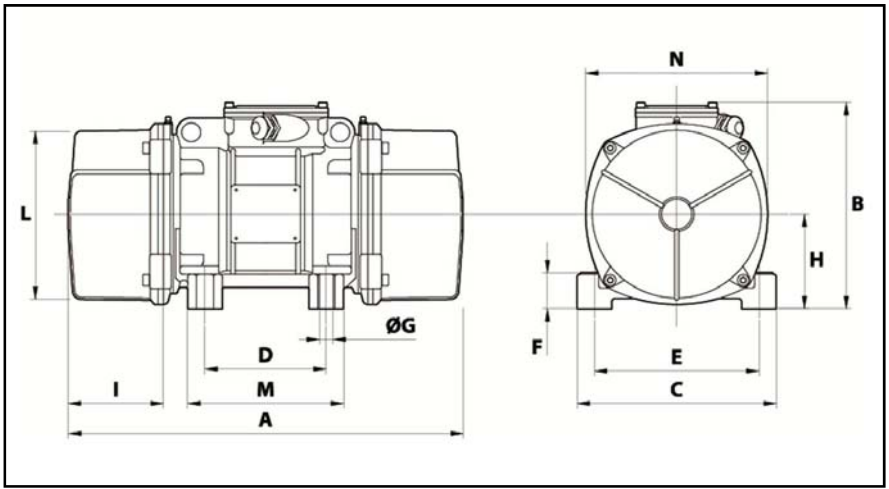

A	528
B	267
C	310
D	155
E	255
F	122
G	23,5
N° TROUS	4
H	115
I	147
L	265
M	215
N	275

Les données et les schémas de cette fiche technique sont la propriété de la société ACBMV. Il est interdit de les reproduire et de les communiquer sans autorisations. Ces informations sont indicatives et sujettes à modifications sans préavis.