# FICHE TECHNIQUE VIBRATEUR ELECTRIQUE

## VIBRATEUR TYPE: MVSI 3/2310-S90 230/400 VOLTS TRIPHASES 50 Hz

ACBMV B. CASADIO VIBRATION
Z.I. Mi-Plaine
51 Rue Ampère
B.P. 31
69682 CHASSIEU CEDEX (FRANCE)
Tel.: 04 78 90 87 87 / Fax.: 04 78 90 87 88
Email: vibrateur@orange.fr
Internet: acbmv.com

2 POLES - 3000 TR/MIN
REF.: 600257A
GRANDEUR: AF50

ATEX II 2D tD A21 IP 66 ZONE 21-22
Poussière T°=200°C

Certifications:

## CARACTERISTIQUES MECANIQUES ET ELECTRIQUES

| Réglages des masses (%) | Moment statique (kgmm) | Moment de travail (kgcm) | Force centrifuge (kg) | Force centrifuge (kN) | Durée theorique des roulements (heures) |
|---|---|---|---|---|---|
| 100 | 230,00 | 46,00 | 2316 | 22,70 | 7642 |
| 90 | 207,00 | 41,40 | 2084 | 20,43 | 10865 |
| 80 | 184,00 | 36,80 | 1853 | 18,16 | 16073 |
| 70 | 161,00 | 32,20 | 1621 | 15,89 | 25103 |
| 60 | 138,00 | 27,60 | 1390 | 13,62 | 41907 |
| 50 | 115,00 | 23,00 | 1158 | 11,35 | 77027 |
| 40 | 92,00 | 18,40 | 926 | 9,08 | >100000 |
| 30 | 69,00 | 13,80 | 695 | 6,81 | >100000 |
| 20 | 46,00 | 9,20 | 463 | 4,54 | >100000 |
| 10 | 23,00 | 4,60 | 232 | 2,27 | >100000 |

| | |
|---|---|
| Tension alimentation (volts) | 400 |
| Phases: | triphasés |
| Fréquence (Hz) | 50 Hz |
| Vitesse de rotation (tr/min) | 3000 |
| Puissance maxi (watt) | 2200 |
| Courant nominal (ampère) | 3,50 |
| IS/IR | 4,62 |

## DIMENSIONS ET ENCOMBREMENTS (mm)

**Poids du vibrateur: 49,6 kg**
Service continu temperature ambiente: -20°C à +40°C - Tropicalisation anti-moisissure - Protection mécanique: IP66 IK08 sec. IEC
Type de roulement: ROULEAU
Graissage LONG-LIFE avec graisse KLUEBER ISOFLEX NBU 15.
Quantité d'entretien après 1000 heures d'utilisation: 16g
Quantité max. par roulement remplacé: 30g
Fixation au moyen de 4 vis M16 - 5/8" qualité 8.8 au couple de serrage (kgm - ft/lb): 19 - 137
Diamètre du cable d'alimentation de 9 à 16 mm - Presse étoupe: M25x1,5
Espace pour entretien: 105 mm

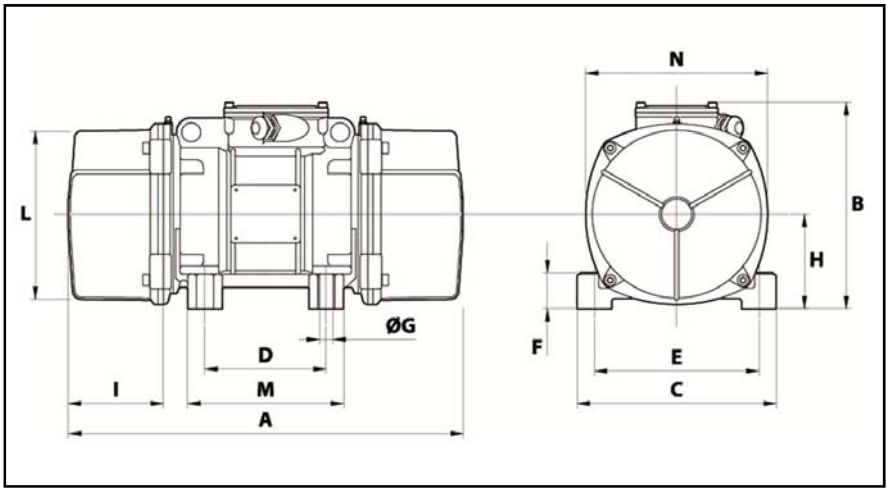


| | |
|---|---|
| A | 465 |
| B | 230 |
| C | 230 |
| D | 140 |
| E | 190 |
| F | 49 |
| G | 17 |
| N° TROUS | 4 |
| H | 104 |
| I | 105 |
| L | 186 |
| M | 180 |
| N | 200 |

Les données et les schémas de cette fiche technique sont la propriété de la société ACBMV. Il est interdit de les reproduire et de les communiquer sans autorisations. Ces informations sont indicatives et sujettes à modifications sans préavis.