FICHE TECHNIQUE VIBRATEUR ELECTRIQUE

VIBRATEUR TYPE: CDX 3/800-G/D 230 VOLTS MONOPHASES 50 Hz

ACBMV B. CASADIO VIBRATION
Z.I. Mi-Plaine
51 Rue Ampère
B.P. 31
69682 CHASSIEU CEDEX (FRANCE)
Tel.: 04 78 90 87 87 / Fax.: 04 78 90 87 88
Email: vibrateur@orange.fr
Internet: acbmv.com

2 POLES - 3000 TR/MIN
REF.: 600387M
GRANDEUR: 30
Certifications: CE

CARACTERISTIQUES MECANIQUES ET ELECTRIQUES

Réglages des masses (%)	Moment statique (kgmm)	Moment de travail (kgcm)	Force centrifuge (kg)	Force centrifuge (kN)	Durée theorique des roulements (heures)
100	78	15,60	785	7,70	6439
90	70,20	14,04	707	6,93	8814
80	62,40	12,48	628	6,16	12576
70	54,60	10,92	550	5,39	18721
60	46,80	9,36	471	4,62	29810
50	39,00	7,80	393	3,85	51316
40	31,20	6,24	314	3,08	>100000
30	23,40	4,68	236	2,31	>100000
20	15,60	3,12	157	1,54	>100000
10	7,80	1,56	79	0,77	>100000

Tension alimentation (volts)	230
Phases:	monophasés
Fréquence (Hz)	50 Hz
Vitesse de rotation (tr/min)	3000
Puissance maxi (watt)	Absorbée: 700 Rendue: 450
Courant nominal (ampère)	3,25
IS/IR	4

DIMENSIONS ET ENCOMBREMENTS (mm)

Poids du vibrateur: 23,3 kg
Service continu temperature ambiente: -20°C à +40°C - Tropicalisation anti-moisissure - Protection mécanique: IP66 IK08 sec. IEC
Type de roulement: BILLE
Graissage à vie et a double ecran de protection.

Fixation au moyen de 4 vis M16 - 5/8" qualité 8.8 au couple de serrage (kgm - ft/lb): 19 - 137
- Filetage presse étoupe non fourni: NPT1/2"
Espace pour entretien: 66 mm

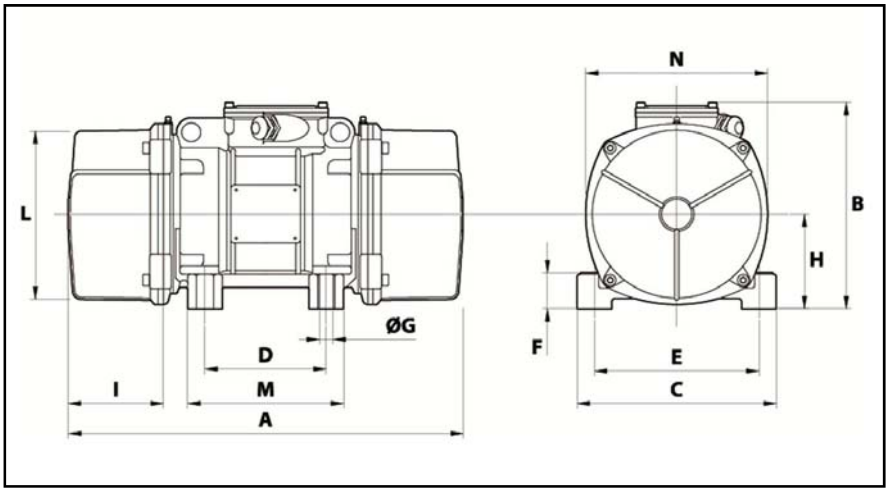

A	314
B	230,5
C	205
D	120
E	170
F	45
G	17
N° TROUS	4
H	102
I	66
L	177
M	162
N	200

Les données et les schémas de cette fiche technique sont la propriété de la société ACBMV. Il est interdit de les reproduire et de les communiquer sans autorisations. Ces informations sont indicatives et sujettes à modifications sans préavis.