FICHE TECHNIQUE VIBRATEUR ELECTRIQUE

VIBRATEUR TYPE: MVCC 3/1500 24 VOLTS COURANT CONTINU

ACBMV B. CASADIO VIBRATION
Z.I. Mi-Plaine
51 Rue Ampère
B.P. 31
69682 CHASSIEU CEDEX (FRANCE)
Tel.: 04 78 90 87 87 / Fax.: 04 78 90 87 88
Email: vibrateur@orange.fr
Internet: acbmv.com

3600 TR/MIN
REF.: 600464K

Certifications: CE CESI LCIE PG

CARACTERISTIQUES MECANIQUES ET ELECTRIQUES

Réglages des masses (%)	Moment statique (kgmm)	Moment de travail (kgcm)	Force centrifuge (kg)	Force centrifuge (kN)	Durée theorique des roulements (heures)
100	105	21,00	1520	14,9	847
90	94,50	18,90	1368	13,41	1162
80	84,00	16,80	1216	11,92	1654
70	73,50	14,70	1064	10,43	2469
60	63,00	12,60	912	8,94	3921
50	52,50	10,50	760	7,45	6776
40	42,00	8,40	608	5,96	13234
30	31,50	6,30	456	4,47	31370
20	21,00	4,20	304	2,98	>100000
10	10,50	2,10	152	1,49	>100000

Tension alimentation (volts)	24
Phases:	courant continu
Vitesse de rotation (tr/min)	3600
Puissance maxi (watt)	530
Courant nominal (ampère)	22

DIMENSIONS ET ENCOMBREMENTS (mm)

Poids du vibrateur: 21,5 kg
Service continu temperature ambiente: -20°C à +40°C - Tropicalisation anti-moisissure - Protection mécanique: IP66 IK08 sec. IEC
Type de roulement: BILLE
Graissage à vie et a double ecran de protection.

Fixation au moyen de 4 vis M16 - 5/8" qualité 8.8 au couple de serrage (kgm - ft/lb): 19 - 137
Diamètre du cable d'alimentation de 16 mm - Presse étoupe: M25x1,5
Espace pour entretien: 63 mm

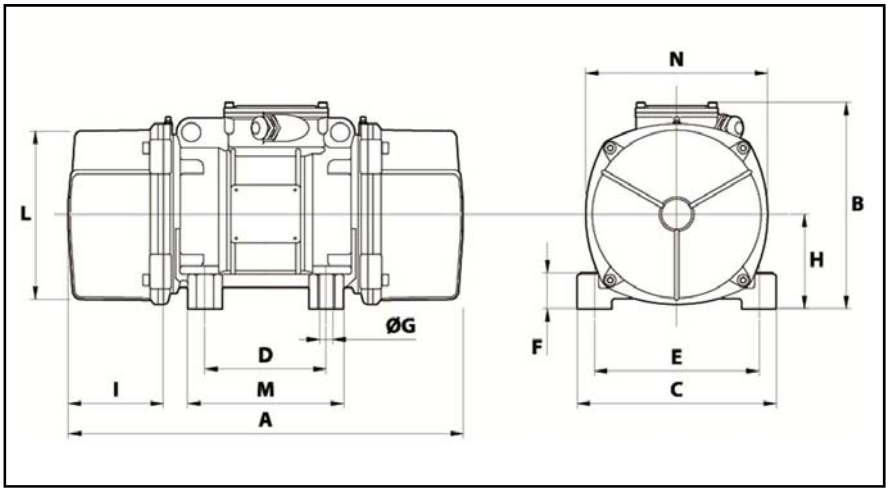

A	308
B	214,5
C	205
D	120
E	170
F	45
G	17
N° TROUS	4
H	93,5
I	63
L	168
M	160
N	182
P	-

Les données et les schémas de cette fiche technique sont la propriété de la société ACBMV. Il est interdit de les reproduire et de les communiquer sans autorisations. Ces informations sont indicatives et sujettes à modifications sans préavis.