FICHE TECHNIQUE VIBRATEUR ELECTRIQUE

VIBRATEUR TYPE: MVCC 3/500 12 VOLTS COURANT CONTINU

ACBMV B. CASADIO VIBRATION
Z.I. Mi-Plaine
51 Rue Ampère
B.P. 31
69682 CHASSIEU CEDEX (FRANCE)
Tel.: 04 78 90 87 87 / Fax.: 04 78 90 87 88
Email: vibrateur@orange.fr
Internet: acbmv.com

3000 TR/MIN
REF.: 600469J

Certifications: CE CESI LCIE PG

CARACTERISTIQUES MECANIQUES ET ELECTRIQUES

Réglages des masses (%)	Moment statique (kgmm)	Moment de travail (kgcm)	Force centrifuge (kg)	Force centrifuge (kN)	Durée theorique des roulements (heures)
100	49,9	9,98	503	4,93	N/A
90	44,91	8,98	453	4,44	N/A
80	39,92	7,98	402	3,94	N/A
70	34,93	6,99	352	3,45	N/A
60	29,94	5,99	302	2,96	N/A
50	24,95	4,99	252	2,47	N/A
40	19,96	3,99	201	1,97	N/A
30	14,97	2,99	151	1,48	N/A
20	9,98	2,00	101	0,99	N/A
10	4,99	1,00	50	0,49	N/A

Tension alimentation (volts)	12
Phases:	courant continu
Vitesse de rotation (tr/min)	3000
Puissance maxi (watt)	270
Courant nominal (ampère)	22,5

DIMENSIONS ET ENCOMBREMENTS (mm)

Poids du vibrateur: 13,1 kg
Service continu temperature ambiente: -20°C à +40°C - Tropicalisation anti-moisissure - Protection mécanique: IP66 IK08 sec. IEC
Type de roulement: BILLE
Graissage à vie et a double ecran de protection.

Fixation au moyen de 4 vis M12 - 1/2" qualité 8.8 au couple de serrage (kgm - ft/lb): 8.00 - 58.0
Diamètre du cable d'alimentation de 16 mm - Presse étoupe: M25x1,5
Espace pour entretien: 65 mm

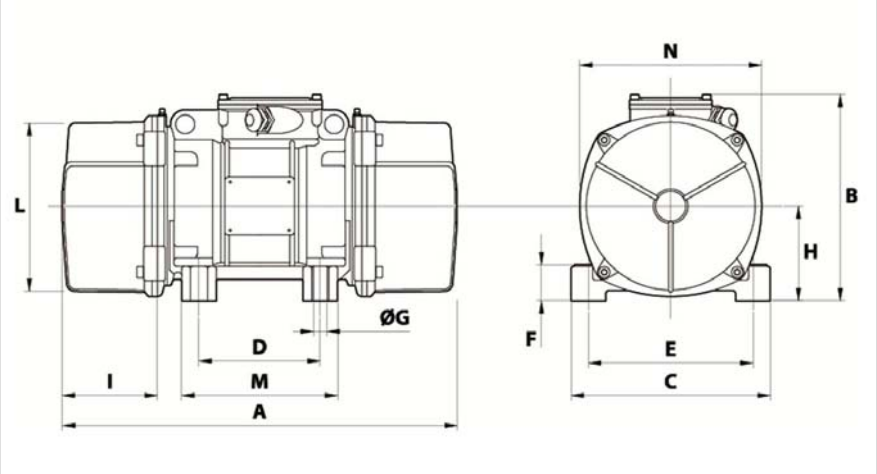

A	288
B	203
C	167
D	105
E	140
F	30
G	13
N° TROUS	4
H	82,5
I	65
L	145
M	140
N	160
P	-

Les données et les schémas de cette fiche technique sont la propriété de la société ACBMV. Il est interdit de les reproduire et de les communiquer sans autorisations. Ces informations sont indicatives et sujettes à modifications sans préavis.