FICHE TECHNIQUE VIBRATEUR ELECTRIQUE

VIBRATEUR TYPE: ITV-VR/5000-S02 400 VOLTS TRIPHASES 100 Hz

ACBMV B. CASADIO VIBRATION
Z.I. Mi-Plaine
51 Rue Ampère
B.P. 31
69682 CHASSIEU CEDEX (FRANCE)
Tel.: 04 78 90 87 87 / Fax.: 04 78 90 87 88
Email: vibrateur@orange.fr
Internet: acbmv.com

0-4300 TR/MIN
REF.: 600514A
GRANDEUR: AF70
Certifications: CE CESI LCIE PG

CARACTERISTIQUES MECANIQUES ET ELECTRIQUES

Réglages des masses (%)			Force centrifuge (kg)	Force centrifuge (kN)	Durée theorique des roulements (heures)
100			5300	52	5300
90			4770	46,80	7530
80			4240	41,60	11151
70			3710	36,40	17403
60			3180	31,20	29092
50			2650	26,00	53421
40			2120	20,80	>100000
30			1590	15,60	>100000
20			1060	10,40	>100000
10			530	5,20	>100000

Tension alimentation (volts)	400
Phases:	triphasés
Fréquence (Hz)	100 Hz
Vitesse de rotation (tr/min)	4300
Puissance maxi (watt)	5000
Courant nominal (ampère)	8
IS/IR	5,3

DIMENSIONS ET ENCOMBREMENTS (mm)

Poids du vibrateur: 105 kg
Service continu temperature ambiente: -20°C à +40°C - Tropicalisation anti-moisissure - Protection mécanique: IP66 IK08 sec. IEC
Type de roulement: ROULEAU
Graissage LONG-LIFE avec graisse KLUEBER ISOFLEX NBU 15.
Quantité d'entretien après 1000 heures d'utilisation: 30g
Quantité max. par roulement remplacé: 60g
Fixation au moyen de 4 vis M24 - 15/16" qualité 8.8 au couple de serrage (kgm - ft/lb): 714 - 513
Diamètre du cable d'alimentation de 9 à 16 mm - Presse étoupe: M25x1.5
Espace pour entretien: 137 mm

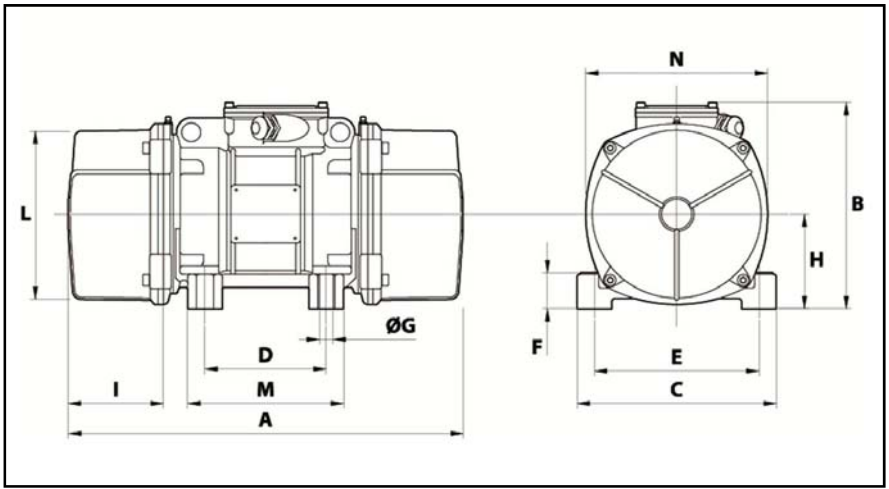

A	560
B	290
C	310
D	155
E	255
F	90
G	25
N° TROUS	4
H	130
I	137
L	238
M	210
N	250

Les données et les schémas de cette fiche technique sont la propriété de la société ACBMV. Il est interdit de les reproduire et de les communiquer sans autorisations. Ces informations sont indicatives et sujettes à modifications sans préavis.