FICHE TECHNIQUE VIBRATEUR ELECTRIQUE

VIBRATEUR TYPE: MVSI 15/7000-S02 230/400 VOLTS TRIPHASES 50 Hz

ACBMV B. CASADIO VIBRATION
Z.I. Mi-Plaine
51 Rue Ampère
B.P. 31
69682 CHASSIEU CEDEX (FRANCE)
Tel.: 04 78 90 87 87 / Fax.: 04 78 90 87 88
Email: vibrateur@orange.fr
Internet: acbmv.com

4 POLES - 1500 TR/MIN
REF.: 601165A
GRANDEUR: 90

ATEX II 2D tD A21 IP 66 ZONE 21-22
Poussière T°=135°C

Certifications:

CARACTERISTIQUES MECANIQUES ET ELECTRIQUES

Réglages des masses (%)	Moment statique (kgmm)	Moment de travail (kgcm)	Force centrifuge (kg)	Force centrifuge (kN)	Durée theorique des roulements (heures)
100	2598,00	519,60	6536	64,10	17631
90	2338,20	467,64	5882	57,69	25055
80	2078,40	415,68	5229	51,28	37090
70	1818,60	363,72	4575	44,87	57900
60	1558,80	311,76	3922	38,46	96744
50	1299,00	259,80	3268	32,05	>100000
40	1039,20	207,84	2614	25,64	>100000
30	779,40	155,88	1961	19,23	>100000
20	519,60	103,92	1307	12,82	>100000
10	259,80	51,96	654	6,41	>100000

Tension alimentation (volts)	400
Phases:	triphasés
Fréquence (Hz)	50 Hz
Vitesse de rotation (tr/min)	1500
Puissance maxi (watt)	6000
Courant nominal (ampère)	10,50
IS/IR	6,48

DIMENSIONS ET ENCOMBREMENTS (mm)

Poids du vibrateur: 208,0 kg
Service continu temperature ambiente: -20°C à +40°C - Tropicalisation anti-moisissure - Protection mécanique: IP66 IK08 sec. IEC
Type de roulement: ROULEAU
Graissage LONG-LIFE avec graisse KLUEBER STABURAGS NBU 8EP.
Quantité d'entretien après 1000 heures d'utilisation: 60g
Quantité max. par roulement remplacé: 120g
Fixation au moyen de 4 vis M27 - 1" qualité 8.8 au couple de serrage (kgm - ft/lb): 89 - 645
Diamètre du cable d'alimentation de 13 à 20 mm - Presse étoupe: M32x1,5
Espace pour entretien: 160 mm

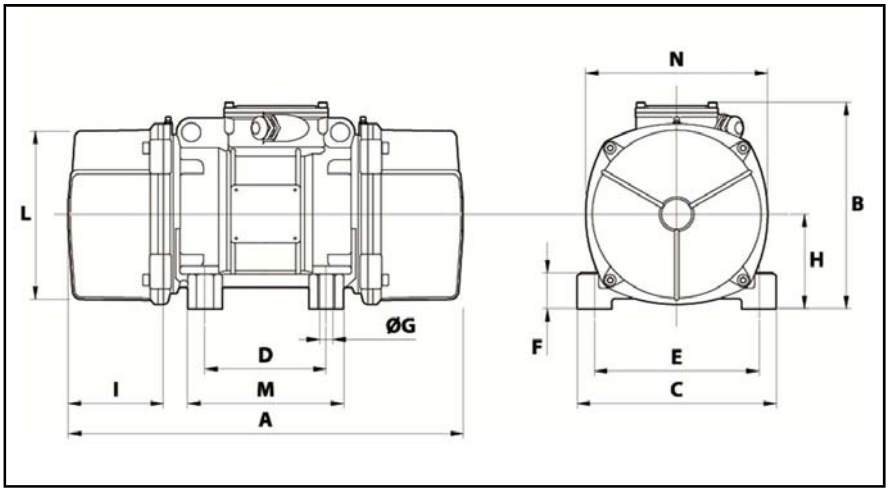

A	680
B	370
C	390
D	200
E	320
F	90
G	28
N° TROUS	4
H	180
I	160
L	330
M	270
N	350

Les données et les schémas de cette fiche technique sont la propriété de la société ACBMV. Il est interdit de les reproduire et de les communiquer sans autorisations. Ces informations sont indicatives et sujettes à modifications sans préavis.