FICHE TECHNIQUE VIBRATEUR ELECTRIQUE

VIBRATEUR TYPE: VB 15/2510-D 230/400 VOLTS TRIPHASES 50 Hz

ACBMV B. CASADIO VIBRATION
Z.I. Mi-Plaine
51 Rue Ampère
B.P. 31
69682 CHASSIEU CEDEX (FRANCE)
Tel.: 04 78 90 87 87 / Fax.: 04 78 90 87 88
Email: vibrateur@orange.fr
Internet: acbmv.com

4 POLES - 1500 TR/MIN
REF.: 601223A

ATEX II 2D tD A21 IP 66 ZONE 21-22
Poussière T°=150°C

Certifications:

CARACTERISTIQUES MECANIQUES ET ELECTRIQUES

Réglages des masses (%)			Force centrifuge (kg)	Force centrifuge (kN)	Durée theorique des roulements (heures)
100			2500	24,5	74543
90			2250	22,05	>100000
80			2000	19,60	>100000
70			1750	17,15	>100000
60			1500	14,70	>100000
50			1250	12,25	>100000
40			1000	9,80	>100000
30			750	7,35	>100000
20			500	4,90	>100000
10			250	2,45	>100000

Tension alimentation (volts)	400
Phases:	triphasés
Fréquence (Hz)	50 Hz
Vitesse de rotation (tr/min)	1500
Puissance maxi (watt)	2016
Courant nominal (ampère)	3,6
IS/IR	3,5

DIMENSIONS ET ENCOMBREMENTS (mm)

Poids du vibrateur: 68 kg
Service continu temperature ambiente: -20°C à +40°C - Tropicalisation anti-moisissure - Protection mécanique: IP66 IK08 sec. IEC
Type de roulement: ROULEAU
Graissage LONG-LIFE avec graisse KLUEBER STABURAGS NBU 8EP.
Quantité d'entretien après 1000 heures d'utilisation: 30g
Quantité max. par roulement remplacé: 60g

Diamètre du cable d'alimentation de 9 à 16 mm - Presse étoupe: M32x1,5

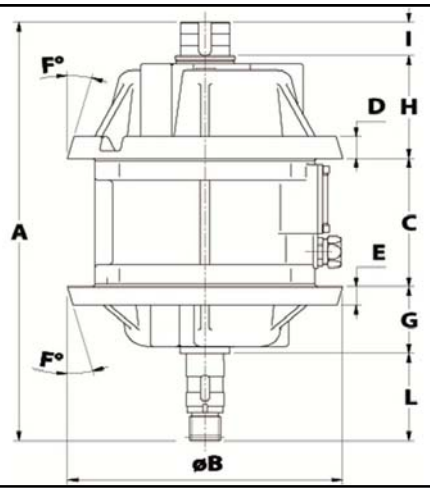

A	517,5
B	281
C	152,5
D	30
E	26
F	14
G	85,3
H	136,6
I	35
L	108

Les données et les schémas de cette fiche technique sont la propriété de la société ACBMV. Il est interdit de les reproduire et de les communiquer sans autorisations. Ces informations sont indicatives et sujettes à modifications sans préavis.