FICHE TECHNIQUE VIBRATEUR ELECTRIQUE

VIBRATEUR TYPE: MTF 15/2000-S02-VRS 230/400 VOLTS TRIPHASES 50 Hz

ACBMV B. CASADIO VIBRATION
Z.I. Mi-Plaine
51 Rue Ampère
B.P. 31
69682 CHASSIEU CEDEX (FRANCE)
Tel.: 04 78 90 87 87 / Fax.: 04 78 90 87 88
Email: vibrateur@orange.fr
Internet: acbmv.com

4 POLES - 1500 TR/MIN
REF.: 601380A
GRANDEUR: 50

ATEX II 2D tD A21 IP 66 ZONE 21-22
Poussière T°=170°C

Certifications:

CARACTERISTIQUES MECANIQUES ET ELECTRIQUES

Réglages des masses (%)	Force centri-fuge masse sup./inf. (kg)	Moment statique masse inf.	Force centrifuge masse sup./inf. (kN)	Moment statique masse sup. (kgmm)	Durée theorique des roulements (heures)
100	1021/357	136	10,02/3,50	389	15000
90	918,9/321,3	122,40	9,02/3,15	350,10	21312
80	816,8/285,6	108,80	8,02/2,80	311,20	31559
70	714,7/249,9	95,20	7,01/2,45	272,30	49253
60	612,6/214,2	81,60	6,01/2,10	233,40	82335
50	510,5/178,5	68,00	5,01/1,75	194,50	>100000
40	408,4/142,8	54,40	4,01/1,40	155,60	>100000
30	306,3/107,1	40,80	3,01/1,05	116,70	>100000
20	204,2/71,4	27,20	2,00/0,70	77,80	>100000
10	102,1/35,7	13,60	1,00/0,35	38,90	>100000

Tension alimentation (volts)	400
Phases:	triphasés
Fréquence (Hz)	50 Hz
Vitesse de rotation (tr/min)	1500
Puissance maxi (watt)	1350
Courant nominal (ampère)	2,5
IS/IR	4,3

DIMENSIONS ET ENCOMBREMENTS (mm)

Poids du vibrateur: 48 kg
Service continu temperature ambiente: -20°C à +40°C - Tropicalisation anti-moisissure - Protection mécanique: IP66 IK08 sec. IEC
Type de roulement: ROULEAU
Graissage LONG-LIFE avec graisse KLUEBER STABURAGS NBU 8EP.
Quantité d'entretien après 1000 heures d'utilisation: 32g
Quantité max. par roulement remplacé: 16g
Fixation au moyen de 6 vis M16 - 5/8" qualité 8.8 au couple de serrage (kgm - ft/lb): 19 - 137
Diamètre du cable d'alimentation de 9 à 16 mm - Presse étoupe: M25x1,5

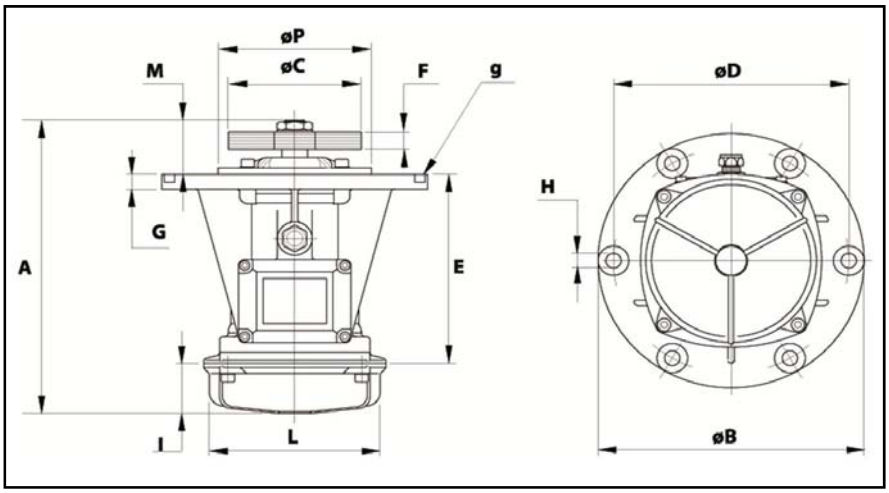

A	561
B	350
C	190
D	290
H	17
N° TROUS	6
E	232
F	96 (50Hz) 66 (60Hz)
G	18
I	171
L	209
M	158
P	172

Les données et les schémas de cette fiche technique sont la propriété de la société ACBMV. Il est interdit de les reproduire et de les communiquer sans autorisations. Ces informations sont indicatives et sujettes à modifications sans préavis.