FICHE TECHNIQUE VIBRATEUR ELECTRIQUE

VIBRATEUR TYPE: CDX 15/400-G/D 230/400 VOLTS TRIPHASES 50 Hz

ACBMV B. CASADIO VIBRATION
Z.I. Mi-Plaine
51 Rue Ampère
B.P. 31
69682 CHASSIEU CEDEX (FRANCE)
Tel.: 04 78 90 87 87 / Fax.: 04 78 90 87 88
Email: vibrateur@orange.fr
Internet: acbmv.com

4 POLES - 1500 TR/MIN
REF.: 601410A
GRANDEUR: 20
Certifications: CE

CARACTERISTIQUES MECANIQUES ET ELECTRIQUES

Réglages des masses (%)	Moment statique (kgmm)	Moment de travail (kgcm)	Force centrifuge (kg)	Force centrifuge (kN)	Durée theorique des roulements (heures)
100	163	32,60	412	4,04	15135
90	146,70	29,34	371	3,64	20728
80	130,40	26,08	330	3,23	29453
70	114,10	22,82	288	2,83	44309
60	97,80	19,56	247	2,42	70240
50	81,50	16,30	206	2,02	>100000
40	65,20	13,04	165	1,62	>100000
30	48,90	9,78	124	1,21	>100000
20	32,60	6,52	82	0,81	>100000
10	16,30	3,26	41	0,40	>100000

Tension alimentation (volts)	400
Phases:	triphasés
Fréquence (Hz)	50 Hz
Vitesse de rotation (tr/min)	1500
Puissance maxi (watt)	Absorbée: 300 Rendue: 215
Courant nominal (ampère)	0,6
IS/IR	3,33

DIMENSIONS ET ENCOMBREMENTS (mm)

Poids du vibrateur: 21,4 kg
Service continu temperature ambiente: -20°C à +40°C - Tropicalisation anti-moisissure - Protection mécanique: IP66 IK08 sec. IEC
Type de roulement: BILLE
Graissage à vie et a double ecran de protection.

Fixation au moyen de 4 vis M12 - 1/2" qualité 8.8 au couple de serrage (kgm - ft/lb): 8 - 58
- Filetage presse étoupe non fourni: NPT1/2"
Espace pour entretien: 96 mm

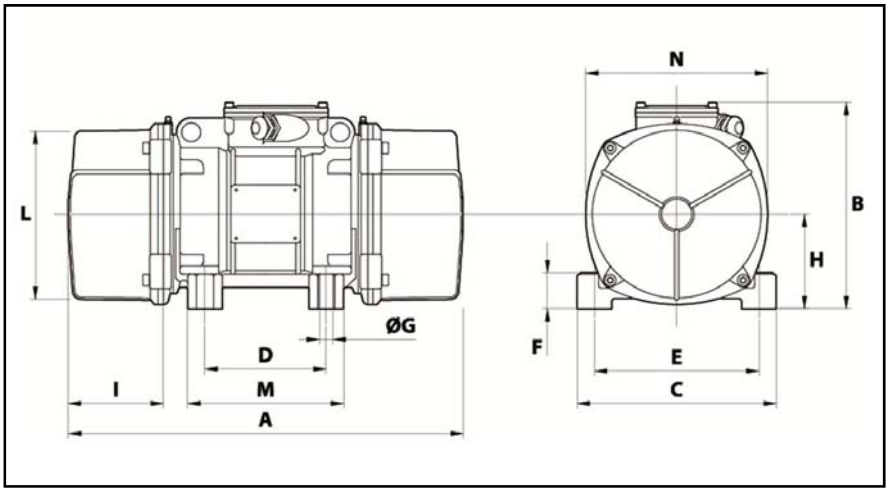

A	350
B	218
C	167
D	105
E	140
F	30
G	13
N° TROUS	4
H	90
I	96
L	150
M	140
N	175

Les données et les schémas de cette fiche technique sont la propriété de la société ACBMV. Il est interdit de les reproduire et de les communiquer sans autorisations. Ces informations sont indicatives et sujettes à modifications sans préavis.