FICHE TECHNIQUE VIBRATEUR ELECTRIQUE

VIBRATEUR TYPE: CDX 15/1100-G/D 230/400 VOLTS TRIPHASES 50 Hz

ACBMV B. CASADIO VIBRATION
Z.I. Mi-Plaine
51 Rue Ampère
B.P. 31
69682 CHASSIEU CEDEX (FRANCE)
Tel.: 04 78 90 87 87 / Fax.: 04 78 90 87 88
Email: vibrateur@orange.fr
Internet: acbmv.com

4 POLES - 1500 TR/MIN
REF.: 601413A
GRANDEUR: 35
Certifications:

CARACTERISTIQUES MECANIQUES ET ELECTRIQUES

Réglages des masses (%)	Moment statique (kgmm)	Moment de travail (kgcm)	Force centrifuge (kg)	Force centrifuge (kN)	Durée theorique des roulements (heures)
100	415	83,00	1045	10,30	9857
90	373,50	74,70	941	9,27	13980
80	332,00	66,40	836	8,24	20739
70	290,50	58,10	732	7,21	32292
60	249,00	49,80	627	6,18	54105
50	207,50	41,50	523	5,15	99036
40	166,00	33,20	418	4,12	>100000
30	124,50	24,90	314	3,09	>100000
20	83,00	16,60	209	2,06	>100000
10	41,50	8,30	105	1,03	>100000

Tension alimentation (volts)	400
Phases:	triphasés
Fréquence (Hz)	50 Hz
Vitesse de rotation (tr/min)	1500
Puissance maxi (watt)	Absorbée: 520 Rendue: 369
Courant nominal (ampère)	0,81
IS/IR	4,65

DIMENSIONS ET ENCOMBREMENTS (mm)

Poids du vibrateur: 46 kg
Service continu temperature ambiente: -20°C à +40°C - Tropicalisation anti-moisissure - Protection mécanique: IP66 IK08 sec. IEC
Type de roulement: ROULEAU
Graissage LONG-LIFE avec graisse KLUEBER STABURAGS NBU 8EP.
Quantité d'entretien après 1000 heures d'utilisation: 7g
Quantité max. par roulement remplacé: 12g
Fixation au moyen de 4 vis M16 - 5/8" qualité 8.8 au couple de serrage (kgm - ft/lb): 19 - 137
- Filetage presse étoupe non fourni: NPT3/4"
Espace pour entretien: 118 mm

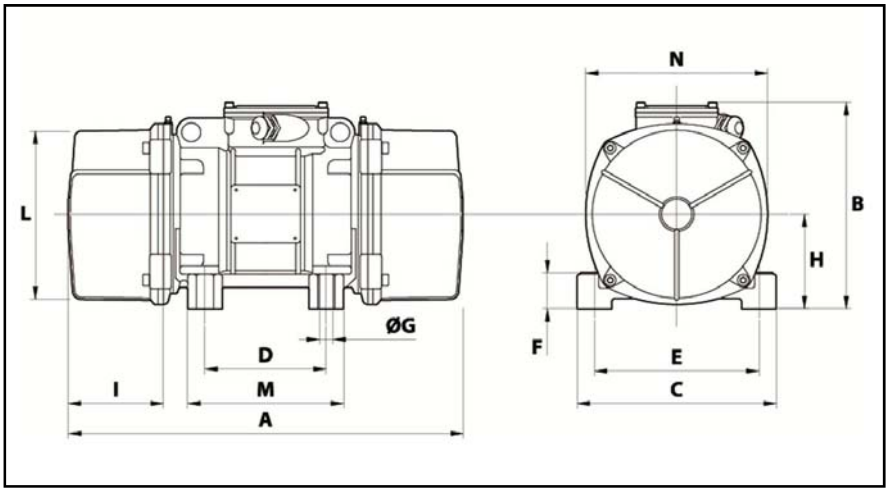

A	446
B	248,5
C	210
D	120
E	170
F	52
G	17
N° TROUS	4
H	112
I	118
L	192
M	160
N	218

Les données et les schémas de cette fiche technique sont la propriété de la société ACBMV. Il est interdit de les reproduire et de les communiquer sans autorisations. Ces informations sont indicatives et sujettes à modifications sans préavis.