# FICHE TECHNIQUE VIBRATEUR ELECTRIQUE

## VIBRATEUR TYPE: MVSI 15/6000-S02 230/400 VOLTS TRIPHASES 50 Hz

ACBMV B. CASADIO VIBRATION
Z.I. Mi-Plaine
51 Rue Ampère
B.P. 31
69682 CHASSIEU CEDEX (FRANCE)
Tel.: 04 78 90 87 87 / Fax.: 04 78 90 87 88
Email: vibrateur@orange.fr
Internet: acbmv.com

4 POLES - 1500 TR/MIN
REF.: 601447A
GRANDEUR: 80

ATEX II 2D tD A21 IP 66 ZONE 21-22
Poussière T°=135°C

Certifications:

## CARACTERISTIQUES MECANIQUES ET ELECTRIQUES

| Réglages des masses (%) | Moment statique (kgmm) | Moment de travail (kgcm) | Force centrifuge (kg) | Force centrifuge (kN) | Durée theorique des roulements (heures) |
|---|---|---|---|---|---|
| 100 | 2248,00 | 449,60 | 5654 | 55,50 | 10962 |
| 90 | 2023,20 | 404,64 | 5089 | 49,95 | 15570 |
| 80 | 1798,40 | 359,68 | 4523 | 44,40 | 23067 |
| 70 | 1573,60 | 314,72 | 3958 | 38,85 | 35988 |
| 60 | 1348,80 | 269,76 | 3392 | 33,30 | 60194 |
| 50 | 1124,00 | 224,80 | 2827 | 27,75 | >100000 |
| 40 | 899,20 | 179,84 | 2262 | 22,20 | >100000 |
| 30 | 674,40 | 134,88 | 1696 | 16,65 | >100000 |
| 20 | 449,60 | 89,92 | 1131 | 11,10 | >100000 |
| 10 | 224,80 | 44,96 | 565 | 5,55 | >100000 |

| | |
|---|---|
| Tension alimentation (volts) | 400 |
| Phases: | triphasés |
| Fréquence (Hz) | 50 Hz |
| Vitesse de rotation (tr/min) | 1500 |
| Puissance maxi (watt) | 3600 |
| Courant nominal (ampère) | 6,00 |
| IS/IR | 7,02 |

## DIMENSIONS ET ENCOMBREMENTS (mm)

**Poids du vibrateur: 163,5 kg**
Service continu temperature ambiente: -20°C à +40°C - Tropicalisation anti-moisissure - Protection mécanique: IP66 IK08 sec. IEC
Type de roulement: ROULEAU
Graissage LONG-LIFE avec graisse KLUEBER STABURAGS NBU 8EP.
Quantité d'entretien après 1000 heures d'utilisation: 40g
Quantité max. par roulement remplacé: 80g
Fixation au moyen de 4 vis M24 - 15/16" qualité 8.8 au couple de serrage (kgm - ft/lb): 71 - 513
Diamètre du cable d'alimentation de 13 à 20 mm - Presse étoupe: M32x1,5
Espace pour entretien: 150 mm

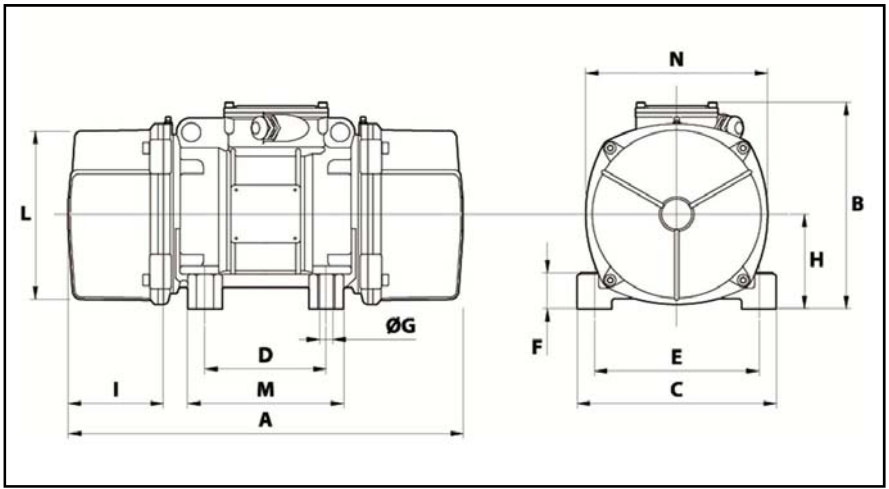


| | |
|---|---|
| A | 630 |
| B | 347 |
| C | 340 |
| D | 180 |
| E | 280 |
| F | 80 |
| G | 26 |
| N° TROUS | 4 |
| H | 165 |
| I | 150 |
| L | 303 |
| M | 240 |
| N | 320 |

Les données et les schémas de cette fiche technique sont la propriété de la société ACBMV. Il est interdit de les reproduire et de les communiquer sans autorisations. Ces informations sont indicatives et sujettes à modifications sans préavis.