FICHE TECHNIQUE VIBRATEUR ELECTRIQUE

VIBRATEUR TYPE: CDX 15/5010-G/D 230/400 VOLTS TRIPHASES 50 Hz

ACBMV B. CASADIO VIBRATION
Z.I. Mi-Plaine
51 Rue Ampère
B.P. 31
69682 CHASSIEU CEDEX (FRANCE)
Tel.: 04 78 90 87 87 / Fax.: 04 78 90 87 88
Email: vibrateur@orange.fr
Internet: acbmv.com

4 POLES - 1500 TR/MIN
REF.: 601487A
GRANDEUR: 80
Certifications:

CARACTERISTIQUES MECANIQUES ET ELECTRIQUES

Réglages des masses (%)	Moment statique (kgmm)	Moment de travail (kgcm)	Force centrifuge (kg)	Force centrifuge (kN)	Durée theorique des roulements (heures)
100	1990	398,00	5007	49,10	9930
90	1791,00	358,20	4506	44,19	14111
80	1592,00	318,40	4006	39,28	20885
70	1393,00	278,60	3505	34,37	32602
60	1194,00	238,80	3004	29,46	54518
50	995,00	199,00	2504	24,55	>100000
40	796,00	159,20	2003	19,64	>100000
30	597,00	119,40	1502	14,73	>100000
20	398,00	79,60	1001	9,82	>100000
10	199,00	39,80	501	4,91	>100000

Tension alimentation (volts)	400
Phases:	triphasés
Fréquence (Hz)	50 Hz
Vitesse de rotation (tr/min)	1500
Puissance maxi (watt)	Absorbée: 2800 Rendue: 2100
Courant nominal (ampère)	4,75
IS/IR	6,74

DIMENSIONS ET ENCOMBREMENTS (mm)

Poids du vibrateur: 167 kg
Service continu temperature ambiente: -20°C à +40°C - Tropicalisation anti-moisissure - Protection mécanique: IP66 IK08 sec. IEC
Type de roulement: ROULEAU
Graissage LONG-LIFE avec graisse KLUEBER STABURAGS NBU 8EP.
Quantité d'entretien après 1000 heures d'utilisation: 40g
Quantité max. par roulement remplacé: 80g
Fixation au moyen de 4 vis M24 - 15/16" qualité 8.8 au couple de serrage (kgm - ft/lb): 71 - 513
- Filetage presse étoupe non fourni: NPT3/4”
Espace pour entretien: 150 mm

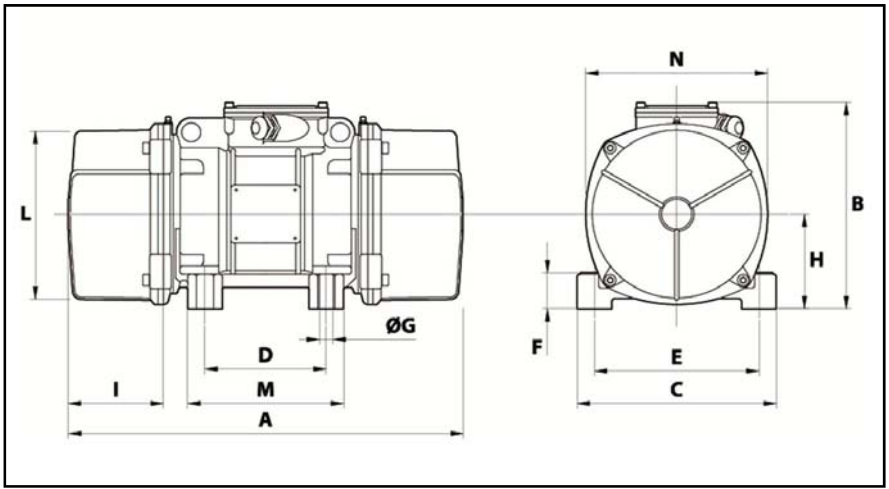

A	630
B	367
C	335
D	180
E	280
F	70
G	26
N° TROUS	4
H	175
I	150
L	303
M	235
N	320

Les données et les schémas de cette fiche technique sont la propriété de la société ACBMV. Il est interdit de les reproduire et de les communiquer sans autorisations. Ces informations sont indicatives et sujettes à modifications sans préavis.