FICHE TECHNIQUE VIBRATEUR ELECTRIQUE

VIBRATEUR TYPE: MVSI 10/15000-S02-ACC 230/400 VOLTS TRIPHASES 50 Hz

ACBMV B. CASADIO VIBRATION
Z.I. Mi-Plaine
51 Rue Ampère
B.P. 31
69682 CHASSIEU CEDEX (FRANCE)
Tel.: 04 78 90 87 87 / Fax.: 04 78 90 87 88
Email: vibrateur@orange.fr
Internet: acbmv.com

6 POLES - 1000 TR/MIN
REF.: 602301A
GRANDEUR: 105
Certifications: CE CESI LCIE

CARACTERISTIQUES MECANIQUES ET ELECTRIQUES

Réglages des masses (%)	Moment statique (kgmm)	Moment de travail (kgcm)	Force centrifuge (kg)	Force centrifuge (kN)	Durée theorique des roulements (heures)
100	12662	2532,40	14155	139,00	22113
90	11395,80	2279,16	12740	125,10	31413
80	10129,60	2025,92	11324	111,20	46524
70	8863,40	1772,68	9909	97,30	72596
60	7597,20	1519,44	8493	83,40	>100000
50	6331,00	1266,20	7078	69,50	>100000
40	5064,80	1012,96	5662	55,60	>100000
30	3798,60	759,72	4247	41,70	>100000
20	2532,40	506,48	2831	27,80	>100000
10	1266,20	253,24	1416	13,90	>100000

Tension alimentation (volts)	400
Phases:	triphasés
Fréquence (Hz)	50 Hz
Vitesse de rotation (tr/min)	1000
Puissance maxi (watt)	10600
Courant nominal (ampère)	19
IS/IR	5,88

DIMENSIONS ET ENCOMBREMENTS (mm)

Poids du vibrateur: 649 kg
Service continu temperature ambiente: -20°C à +40°C - Tropicalisation anti-moisissure - Protection mécanique: IP55 IK08 sec. IEC
Type de roulement: ROULEAU
Graissage LONG-LIFE avec graisse KLUEBER STABURAGS NBU 8EP.
Quantité d'entretien après 1000 heures d'utilisation: 150g
Quantité max. par roulement remplacé: 300g
Fixation au moyen de 8 vis M42 - 1 5/8" qualité 8.8 au couple de serrage (kgm - ft/lb): 290 - 2090
Diamètre du cable d'alimentation de 13 à 20 mm - Presse étoupe: M32x1,5
Espace pour entretien: 270 mm

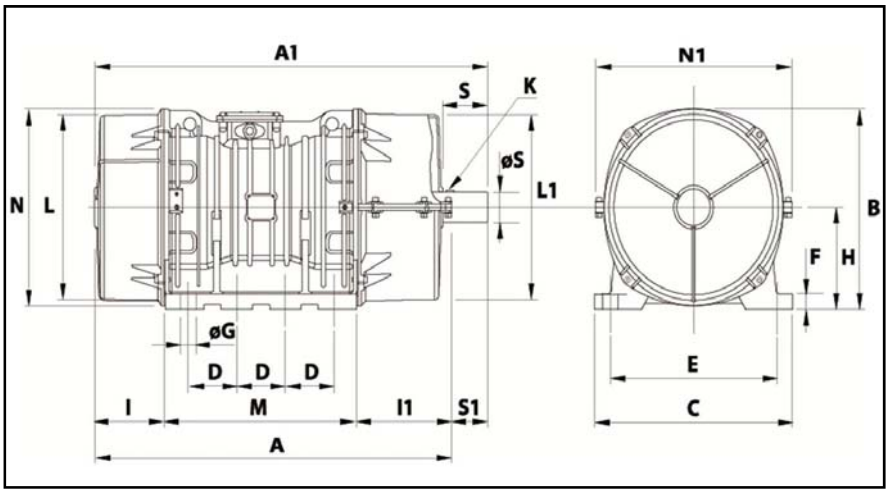

A1	L1	ØS	S	0	0
1133	490	80	128	103	0

A	1030
B	526
C	570
D	140
E	480
F	41
G	45
N° TROUS	8
H	268
I	200
I1	270
N1	566
L	486
M	510
N	516

Les données et les schémas de cette fiche technique sont la propriété de la société ACBMV. Il est interdit de les reproduire et de les communiquer sans autorisations. Ces informations sont indicatives et sujettes à modifications sans préavis.