FICHE TECHNIQUE VIBRATEUR ELECTRIQUE

VIBRATEUR TYPE: MVSI 3/1800E-S02 230/400 VOLTS TRIPHASES 50 Hz

ACBMV B. CASADIO VIBRATION
Z.I. Mi-Plaine
51 Rue Ampère
B.P. 31
69682 CHASSIEU CEDEX (FRANCE)
Tel.: 04 78 90 87 87 / Fax.: 04 78 90 87 88
Email: vibrateur@orange.fr
Internet: acbmv.com

2 POLES - 3000 TR/MIN
REF.: 6E0503A
GRANDEUR: 50

ATEX II 2G,D - Classe Ex e II T4/T3 tD A21 IP 66 ZONE 1-2 / 21-22
Gaz T°=T3-- Poussière T°=200°C

Certifications:

CARACTERISTIQUES MECANIQUES ET ELECTRIQUES

Réglages des masses (%)	Moment statique (kgmm)	Moment de travail (kgcm)	Force centrifuge (kg)	Force centrifuge (kN)	Durée theorique des roulements (heures)
100	179,00	35,80	1802	17,70	1902
90	161,10	32,22	1622	15,93	2608
80	143,20	28,64	1442	14,16	3712
70	125,30	25,06	1261	12,39	5550
60	107,40	21,48	1081	10,62	8810
50	89,50	17,90	901	8,85	15216
40	71,60	14,32	721	7,08	29694
30	53,70	10,74	541	5,31	70288
20	35,80	7,16	360	3,54	>100000
10	17,90	3,58	180	1,77	>100000

Tension alimentation (volts)	400
Phases:	triphasés
Fréquence (Hz)	50 Hz
Vitesse de rotation (tr/min)	3000
Puissance maxi (watt)	Absorbée: T3=1010 T4=- Rendue: T3=720 T4=-
Courant nominal (ampère)	T3=1,62 T4=-
IS/IR	T3=9,29 T4=-

DIMENSIONS ET ENCOMBREMENTS (mm)

Poids du vibrateur: 34,0 kg
Service continu temperature ambiente: -20°C à +40°C - Tropicalisation anti-moisissure - Protection mécanique: IP66 IK08 sec. IEC
Type de roulement: BILLE
Graissage à vie et a double ecran de protection.

Fixation au moyen de 4 vis M16 - 5/8" qualité 8.8 au couple de serrage (kgm - ft/lb): 19 - 137
Diamètre du cable d'alimentation de 9 à 16 mm - Presse étoupe: M25x1,5
Espace pour entretien: 99 mm

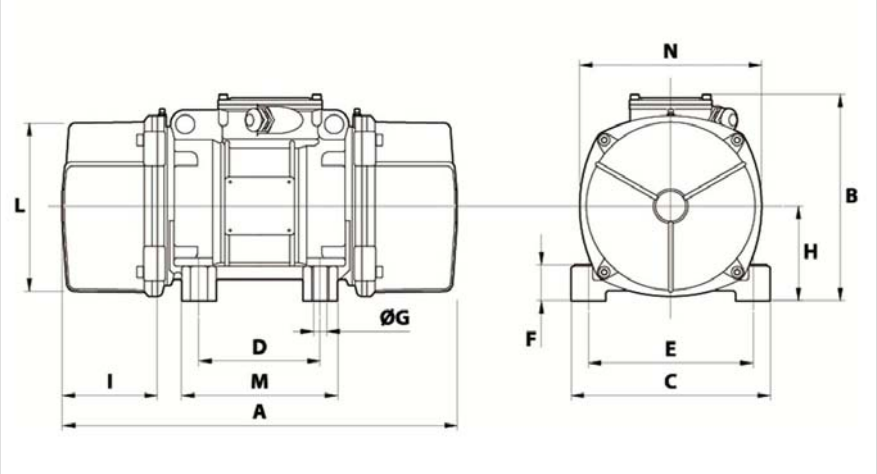

A	430
B	246
C	230
D	140
E	190
F	54
G	17
N° TROUS	4
H	54
I	99
L	207
M	190
N	225

Les données et les schémas de cette fiche technique sont la propriété de la société ACBMV. Il est interdit de les reproduire et de les communiquer sans autorisations. Ces informations sont indicatives et sujettes à modifications sans préavis.