FICHE TECHNIQUE VIBRATEUR ELECTRIQUE

VIBRATEUR TYPE: MVSI 15/3810E-S02 230/400 VOLTS TRIPHASES 50 Hz

ACBMV B. CASADIO VIBRATION
Z.I. Mi-Plaine
51 Rue Ampère
B.P. 31
69682 CHASSIEU CEDEX (FRANCE)
Tel.: 04 78 90 87 87 / Fax.: 04 78 90 87 88
Email: vibrateur@orange.fr
Internet: acbmv.com

4 POLES - 1500 TR/MIN
REF.: 6E1221A
GRANDEUR: 70

ATEX II 2G,D - Classe Ex e II T4/T3 tD A21 IP 66 ZONE 1-2 / 21-22
Gaz T°=T3-T4 Poussière T°=135°C

Certifications:

CARACTERISTIQUES MECANIQUES ET ELECTRIQUES

Réglages des masses (%)	Moment statique (kgmm)	Moment de travail (kgcm)	Force centrifuge (kg)	Force centrifuge (kN)	Durée theorique des roulements (heures)
100	1526,00	305,20	3840	37,70	20040
90	1373,40	274,68	3456	33,93	28472
80	1220,80	244,16	3072	30,16	42163
70	1068,20	213,64	2688	26,39	65802
60	915,60	183,12	2304	22,62	>100000
50	763,00	152,60	1920	18,85	>100000
40	610,40	122,08	1536	15,08	>100000
30	457,80	91,56	1152	11,31	>100000
20	305,20	61,04	768	7,54	>100000
10	152,60	30,52	384	3,77	>100000

Tension alimentation (volts)	400
Phases:	triphasés
Fréquence (Hz)	50 Hz
Vitesse de rotation (tr/min)	1500
Puissance maxi (watt)	Absorbée: T3=2200 T4=1850 Rendue: T3=1780 T4=1500
Courant nominal (ampère)	T3=3,71 T4=3,14
IS/IR	T3=7,17 T4=8,42

DIMENSIONS ET ENCOMBREMENTS (mm)

Poids du vibrateur: 119,0 kg
Service continu temperature ambiente: -20°C à +40°C - Tropicalisation anti-moisissure - Protection mécanique: IP66 IK08 sec. IEC
Type de roulement: ROULEAU
Graissage LONG-LIFE avec graisse KLUEBER STABURAGS NBU 8EP.
Quantité d'entretien après 1000 heures d'utilisation: 26g
Quantité max. par roulement remplacé: 40g
Fixation au moyen de 4 vis M22 - 7/8" qualité 8.8 au couple de serrage (kgm - ft/lb): 56 - 411
Diamètre du cable d'alimentation de 9 à 16 mm - Presse étoupe: M25x1,5
Espace pour entretien: 137 mm

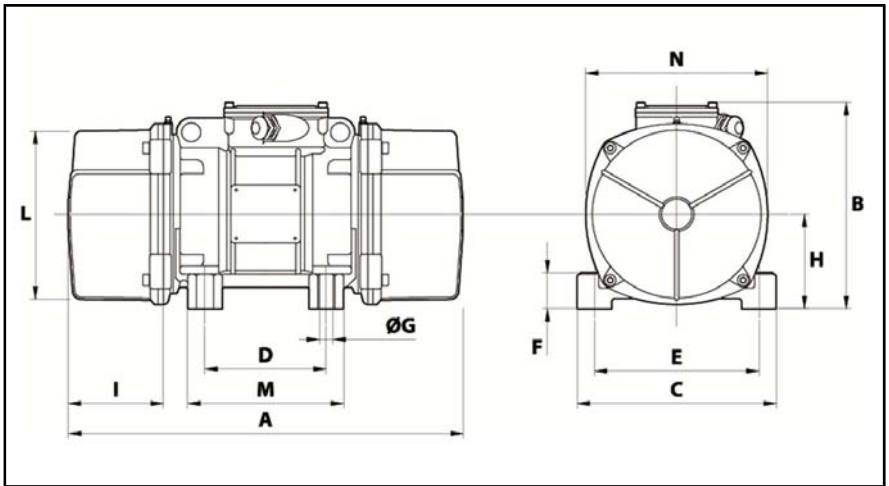

A	584
B	321
C	310
D	155
E	255
F	77
G	24
N° TROUS	4
H	77
I	137
L	277
M	215
N	295

Les données et les schémas de cette fiche technique sont la propriété de la société ACBMV. Il est interdit de les reproduire et de les communiquer sans autorisations. Ces informations sont indicatives et sujettes à modifications sans préavis.