FICHE TECHNIQUE VIBRATEUR ELECTRIQUE

VIBRATEUR TYPE: VB 15/5000E-LM 230/400 VOLTS TRIPHASES 50 Hz

ACBMV B. CASADIO VIBRATION
Z.I. Mi-Plaine
51 Rue Ampère
B.P. 31
69682 CHASSIEU CEDEX (FRANCE)
Tel.: 04 78 90 87 87 / Fax.: 04 78 90 87 88
Email: vibrateur@orange.fr
Internet: acbmv.com

4 POLES - 1500 TR/MIN
REF.: 6E1378A

ATEX II 2G,D - Classe Ex e II T4/T3 tD A21 IP 66 ZONE 1-2 / 21-22
Gaz T°=T3-- Poussière T°=135°C

Certifications:

CARACTERISTIQUES MECANIQUES ET ELECTRIQUES

Réglages des masses (%)			Force centrifuge (kg)	Force centrifuge (kN)	Durée theorique des roulements (heures)
100			5000	49	N/A
90			4500	44,10	N/A
80			4000	39,20	N/A
70			3500	34,30	N/A
60			3000	29,40	N/A
50			2500	24,50	N/A
40			2000	19,60	N/A
30			1500	14,70	N/A
20			1000	9,80	N/A
10			500	4,90	N/A

Tension alimentation (volts)	400
Phases:	triphasés
Fréquence (Hz)	50 Hz
Vitesse de rotation (tr/min)	1500
Puissance maxi (watt)	Absorbée: T3=3200 T4=- Rendue: T3=2560 T4=-
Courant nominal (ampère)	T3=5,7 T4=-
IS/IR	T3=7 T4=-

DIMENSIONS ET ENCOMBREMENTS (mm)

Poids du vibrateur: 101 kg

Service continu temperature ambiente: -20°C à +40°C - Tropicalisation anti-moisissure - Protection mécanique: IP66 IK08 sec. IEC

Graissage LONG-LIFE avec graisse KLUEBER STABURAGS NBU 8EP.

Diamètre du cable d'alimentation de 9 à 16 mm - Presse étoupe: M32x1,5

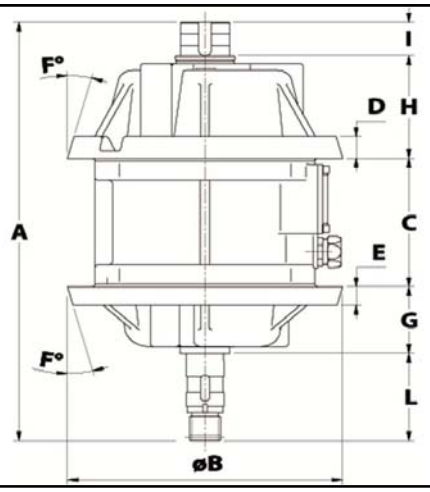

A	555
B	342
C	208
D	48
E	48
F	25
G	106,5
H	110
I	60,5
L	70

Les données et les schémas de cette fiche technique sont la propriété de la société ACBMV. Il est interdit de les reproduire et de les communiquer sans autorisations. Ces informations sont indicatives et sujettes à modifications sans préavis.