FICHE TECHNIQUE VIBRATEUR ELECTRIQUE

VIBRATEUR TYPE: MVSI 10/3810-S02-TS 230/400 VOLTS TRIPHASES 50 Hz

ACBMV B. CASADIO VIBRATION
Z.I. Mi-Plaine
51 Rue Ampère
B.P. 31
69682 CHASSIEU CEDEX (FRANCE)
Tel.: 04 78 90 87 87 / Fax.: 04 78 90 87 88
Email: vibrateur@orange.fr
Internet: acbmv.com

6 POLES - 1000 TR/MIN
REF.: 6T2154A
GRANDEUR: 80

ATEX II 2D tD A21 IP 66 ZONE 21-22
Poussière T°=135°C

Certifications:

CARACTERISTIQUES MECANIQUES ET ELECTRIQUES

Réglages des masses (%)	Moment statique (kgmm)	Moment de travail (kgcm)	Force centrifuge (kg)	Force centrifuge (kN)	Durée theorique des roulements (heures)
100	3422	684,40	3826	37,50	22531
90	3079,80	615,96	3443	33,75	32024
80	2737,60	547,52	3061	30,00	47394
70	2395,40	479,08	2678	26,25	73999
60	2053,20	410,64	2296	22,50	>100000
50	1711,00	342,20	1913	18,75	>100000
40	1368,80	273,76	1530	15,00	>100000
30	1026,60	205,32	1148	11,25	>100000
20	684,40	136,88	765	7,50	>100000
10	342,20	68,44	383	3,75	>100000

Tension alimentation (volts)	400
Phases:	triphasés
Fréquence (Hz)	50 Hz
Vitesse de rotation (tr/min)	1000
Puissance maxi (watt)	2500
Courant nominal (ampère)	5,1
IS/IR	5,91

DIMENSIONS ET ENCOMBREMENTS (mm)

Poids du vibrateur: 188,0 kg
Service continu temperature ambiente: -20°C à +40°C - Tropicalisation anti-moisissure - Protection mécanique: IP66 IK08 sec. IEC
Type de roulement: ROULEAU
Graissage LONG-LIFE avec graisse KLUEBER STABURAGS NBU 8EP.
Quantité d'entretien après 1000 heures d'utilisation: 30g
Quantité max. par roulement remplacé: 60g
Fixation au moyen de 4 vis M24 - 15/16" qualité 8.8 au couple de serrage (kgm - ft/lb): 71 - 513
Diamètre du cable d'alimentation de 13 à 20 mm - Presse étoupe: M32x1,5
Espace pour entretien: 226 mm

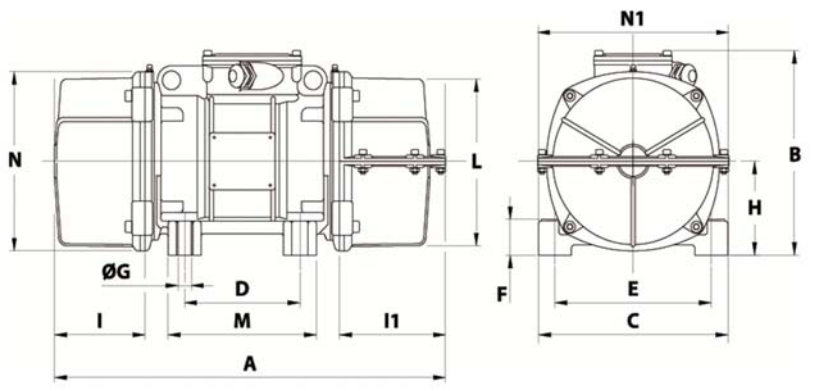

A	1 CAPOT: 758 / 2 CAPOTS: 782
B	347
C	340
D	180
E	280
F	80
G	26
N° TROUS	4
H	165
I	202
I1	226
N1	356
L	303
M	240
N	320

Les données et les schémas de cette fiche technique sont la propriété de la société ACBMV. Il est interdit de les reproduire et de les communiquer sans autorisations. Ces informations sont indicatives et sujettes à modifications sans préavis.