FICHE TECHNIQUE VIBRATEUR ELECTRIQUE

VIBRATEUR TYPE: MVSI 10/5700-S02-TS 230/400 VOLTS TRIPHASES 50 Hz

ACBMV B. CASADIO VIBRATION
Z.I. Mi-Plaine
51 Rue Ampère
B.P. 31
69682 CHASSIEU CEDEX (FRANCE)
Tel.: 04 78 90 87 87 / Fax.: 04 78 90 87 88
Email: vibrateur@orange.fr
Internet: acbmv.com

6 POLES - 1000 TR/MIN
REF.: 6T2351A
GRANDEUR: 90

ATEX II 2D tD A21 IP 66 ZONE 21-22
Poussière T°=135°C

Certifications:

CARACTERISTIQUES MECANIQUES ET ELECTRIQUES

Réglages des masses (%)	Moment statique (kgmm)	Moment de travail (kgcm)	Force centrifuge (kg)	Force centrifuge (kN)	Durée theorique des roulements (heures)
100	5044	1008,80	5650	55,40	23155
90	4539,60	907,92	5085	49,86	32898
80	4035,20	807,04	4520	44,32	48717
70	3530,80	706,16	3955	38,78	76030
60	3026,40	605,28	3390	33,24	>100000
50	2522,00	504,40	2825	27,70	>100000
40	2017,60	403,52	2260	22,16	>100000
30	1513,20	302,64	1695	16,62	>100000
20	1008,80	201,76	1130	11,08	>100000
10	504,40	100,88	565	5,54	>100000

Tension alimentation (volts)	400
Phases:	triphasés
Fréquence (Hz)	50 Hz
Vitesse de rotation (tr/min)	1000
Puissance maxi (watt)	3800
Courant nominal (ampère)	7
IS/IR	4,71

DIMENSIONS ET ENCOMBREMENTS (mm)

Poids du vibrateur: 240,0 kg
Service continu temperature ambiente: -20°C à +40°C - Tropicalisation anti-moisissure - Protection mécanique: IP66 IK08 sec. IEC
Type de roulement: ROULEAU
Graissage LONG-LIFE avec graisse KLUEBER STABURAGS NBU 8EP.
Quantité d'entretien après 1000 heures d'utilisation: 50g
Quantité max. par roulement remplacé: 100g
Fixation au moyen de 4 vis M27 - 1" qualité 8.8 au couple de serrage (kgm - ft/lb): 89 - 645
Diamètre du cable d'alimentation de 13 à 20 mm - Presse étoupe: M32x1,5
Espace pour entretien: 266 mm

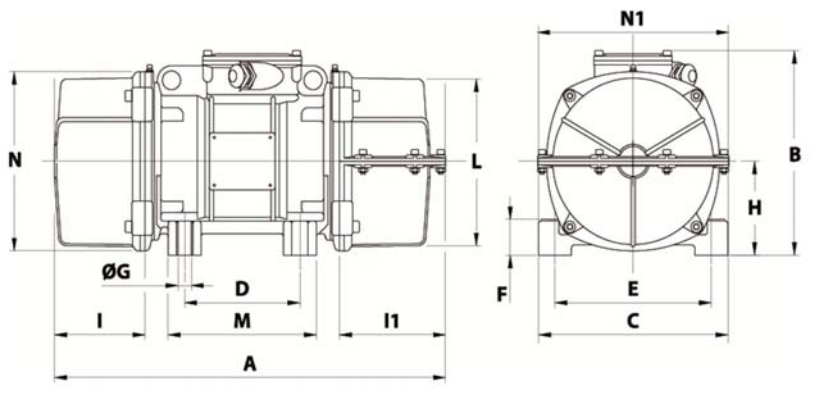

A	1 CAPOT: 866 / 2 CAPOTS: 892
B	370
C	390
D	200
E	320
F	90
G	28
N° TROUS	4
H	180
I	240
I1	266
N1	382
L	330
M	270
N	350

Les données et les schémas de cette fiche technique sont la propriété de la société ACBMV. Il est interdit de les reproduire et de les communiquer sans autorisations. Ces informations sont indicatives et sujettes à modifications sans préavis.