FICHE TECHNIQUE VIBRATEUR ELECTRIQUE

VIBRATEUR TYPE: MVSI 075/3800-S02-TS 230/400 VOLTS TRIPHASES 50 Hz

ACBMV B. CASADIO VIBRATION
Z.I. Mi-Plaine
51 Rue Ampère
B.P. 31
69682 CHASSIEU CEDEX (FRANCE)
Tel.: 04 78 90 87 87 / Fax.: 04 78 90 87 88
Email: vibrateur@orange.fr
Internet: acbmv.com

8 POLES - 750 TR/MIN
REF.: 6T2515A
GRANDEUR: 80

ATEX II 2D tD A21 IP 66 ZONE 21-22
Poussière T°=135°C

Certifications:

CARACTERISTIQUES MECANIQUES ET ELECTRIQUES

Réglages des masses (%)	Moment statique (kgmm)	Moment de travail (kgcm)	Force centrifuge (kg)	Force centrifuge (kN)	Durée theorique des roulements (heures)
100	4206	841,20	2645	25,90	>100000
90	3785,40	757,08	2381	23,31	>100000
80	3364,80	672,96	2116	20,72	>100000
70	2944,20	588,84	1852	18,13	>100000
60	2523,60	504,72	1587	15,54	>100000
50	2103,00	420,60	1323	12,95	>100000
40	1682,40	336,48	1058	10,36	>100000
30	1261,80	252,36	794	7,77	>100000
20	841,20	168,24	529	5,18	>100000
10	420,60	84,12	265	2,59	>100000

Tension alimentation (volts)	400
Phases:	triphasés
Fréquence (Hz)	50 Hz
Vitesse de rotation (tr/min)	750
Puissance maxi (watt)	2500
Courant nominal (ampère)	6
IS/IR	4

DIMENSIONS ET ENCOMBREMENTS (mm)

Poids du vibrateur: 204,0 kg
Service continu temperature ambiente: -20°C à +40°C - Tropicalisation anti-moisissure - Protection mécanique: IP66 IK08 sec. IEC
Type de roulement: ROULEAU
Graissage LONG-LIFE avec graisse KLUEBER STABURAGS NBU 8EP.
Quantité d'entretien après 1000 heures d'utilisation: 40g
Quantité max. par roulement remplacé: 80g
Fixation au moyen de 4 vis M24 - 15/16" qualité 8.8 au couple de serrage (kgm - ft/lb): 71 - 513
Diamètre du cable d'alimentation de 13 à 20 mm - Presse étoupe: M32x1,5
Espace pour entretien: 259 mm

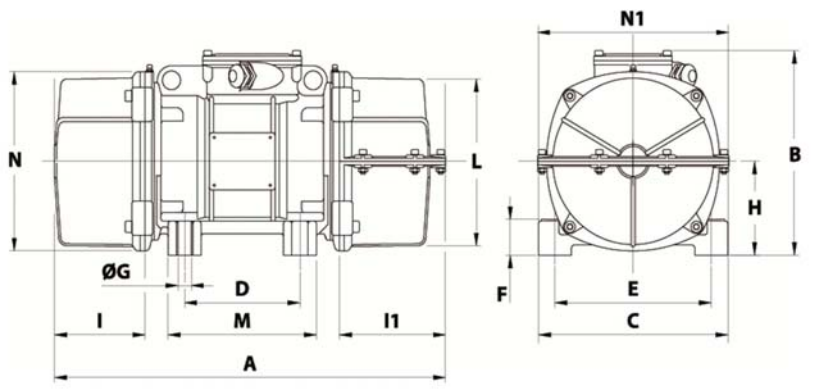

A	1 CAPOT: 822 / 2 CAPOTS: 848
B	347
C	340
D	180
E	280
F	80
G	26
N° TROUS	4
H	165
I	233
I1	259
N1	356
L	303
M	240
N	320

Les données et les schémas de cette fiche technique sont la propriété de la société ACBMV. Il est interdit de les reproduire et de les communiquer sans autorisations. Ces informations sont indicatives et sujettes à modifications sans préavis.